Neubau des ATV-Relais DB0HL

Das in Hermsdorf ansässige Amateur-Fernsehrelais soll technisch auf den aktuellen Stand gebracht und dazu neu aufgebaut werden. Als Hauptfeatures sind angedacht:

- Nutzung als HF-Relais, Ausgabe auf 10GHz, Eingabe auf 2,4GHz
- Anbindung von Skype (Video via Internet)
- Rücksprechton von der Eingabe von DB0HDF: kein weiterer Empfänger, durch geringe Frequentierung beider Relais sollten Beeinflussungen unproblematisch sein
- Steuerung über einen Computer, der gleichzeitig auch Bilder und Skype-Video liefern kann

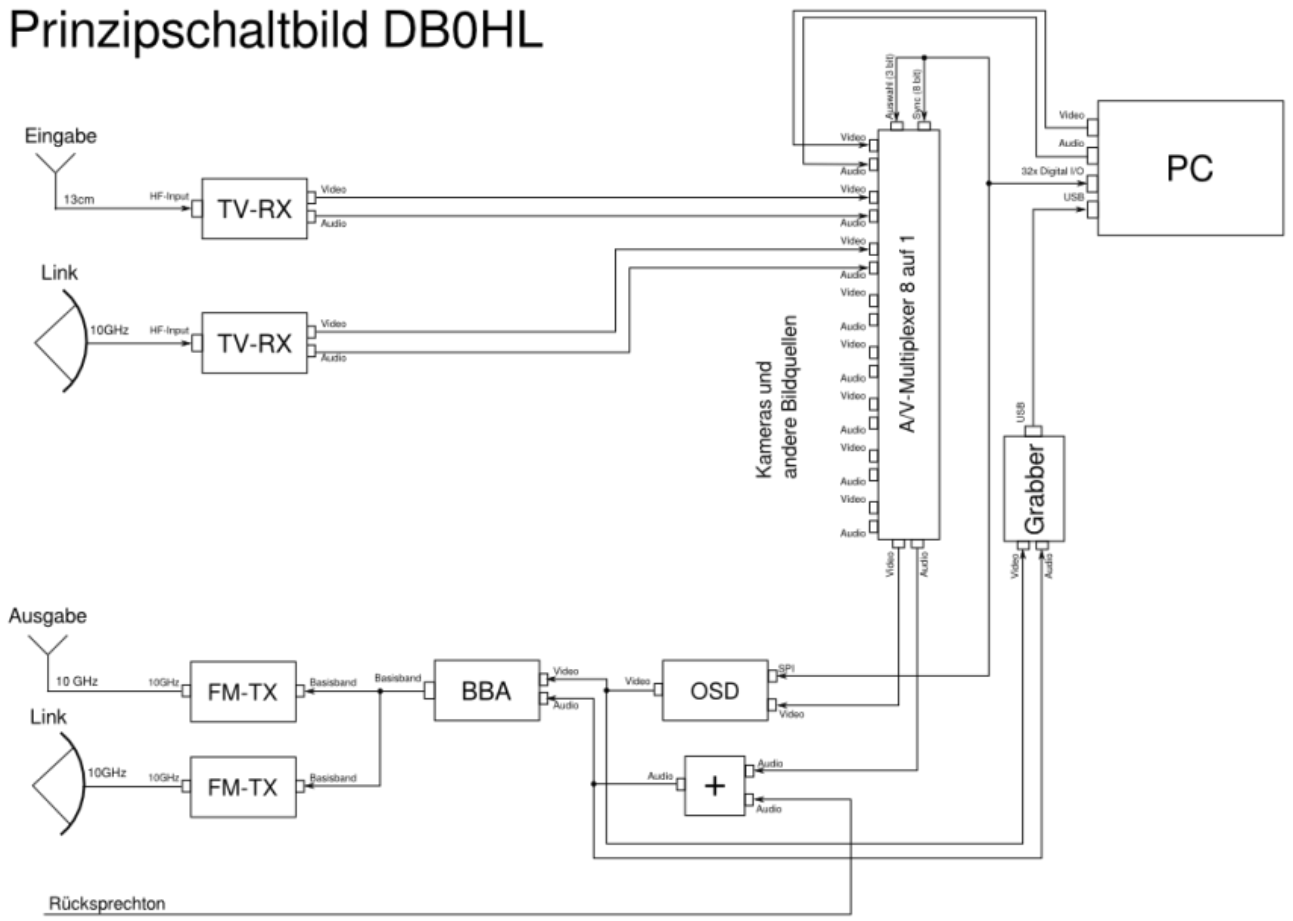

Hardware

Framegrabber

Vorgabe für einen Framegrabber ist es, dass dieser unter Linux unterstützt wird. Die EasyCap Grabber sind wohl gut unter Linux unterstützt.

Grafikkarte

Derzeit wurde kein Mini-ITX Mainboard inkl. Composite-Ausgang gefunden. Daher die Idee, eine Grafikkarte mit Composite-Ausgang zu kaufen. Eine Liste mit Grafikkarte die gerne ergänzt werden kann:

- ASUS Extreme (128 MB) (EN7100GS512TD128M) Grafikkarte

From:
http://www.loetlabor-jena.de/ - **Lötlabor Jena**

Permanent link:
http://www.loetlabor-jena.de/doku.php?id=projekte:db0hl:start&rev=1428698509

Last update: **2015/04/10 20:41**